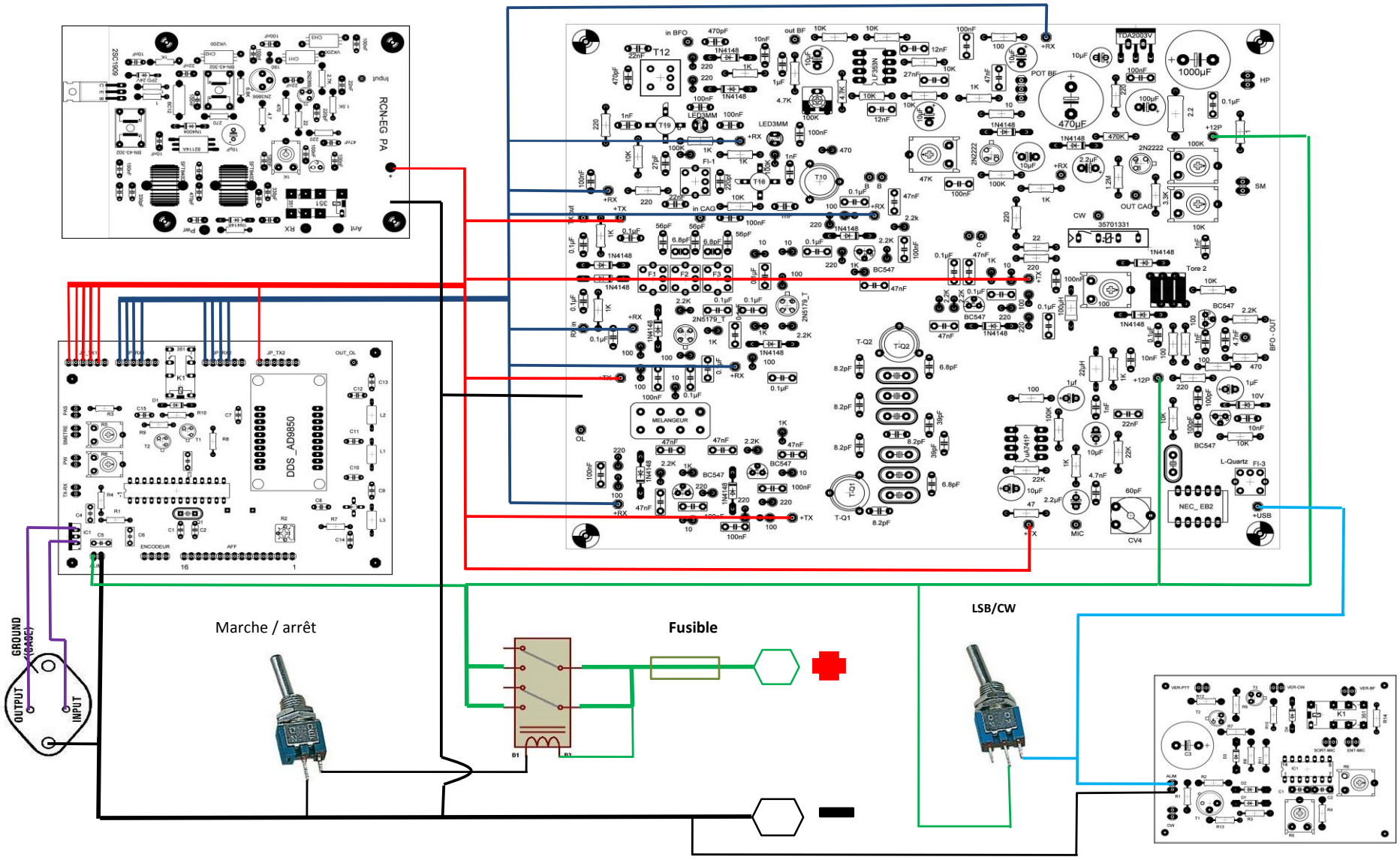
RCN-EG PA
DDS_AD9850
Marche / arrêt
Fusible
LSB/CW
GROUND
OUTPUT
INPUT