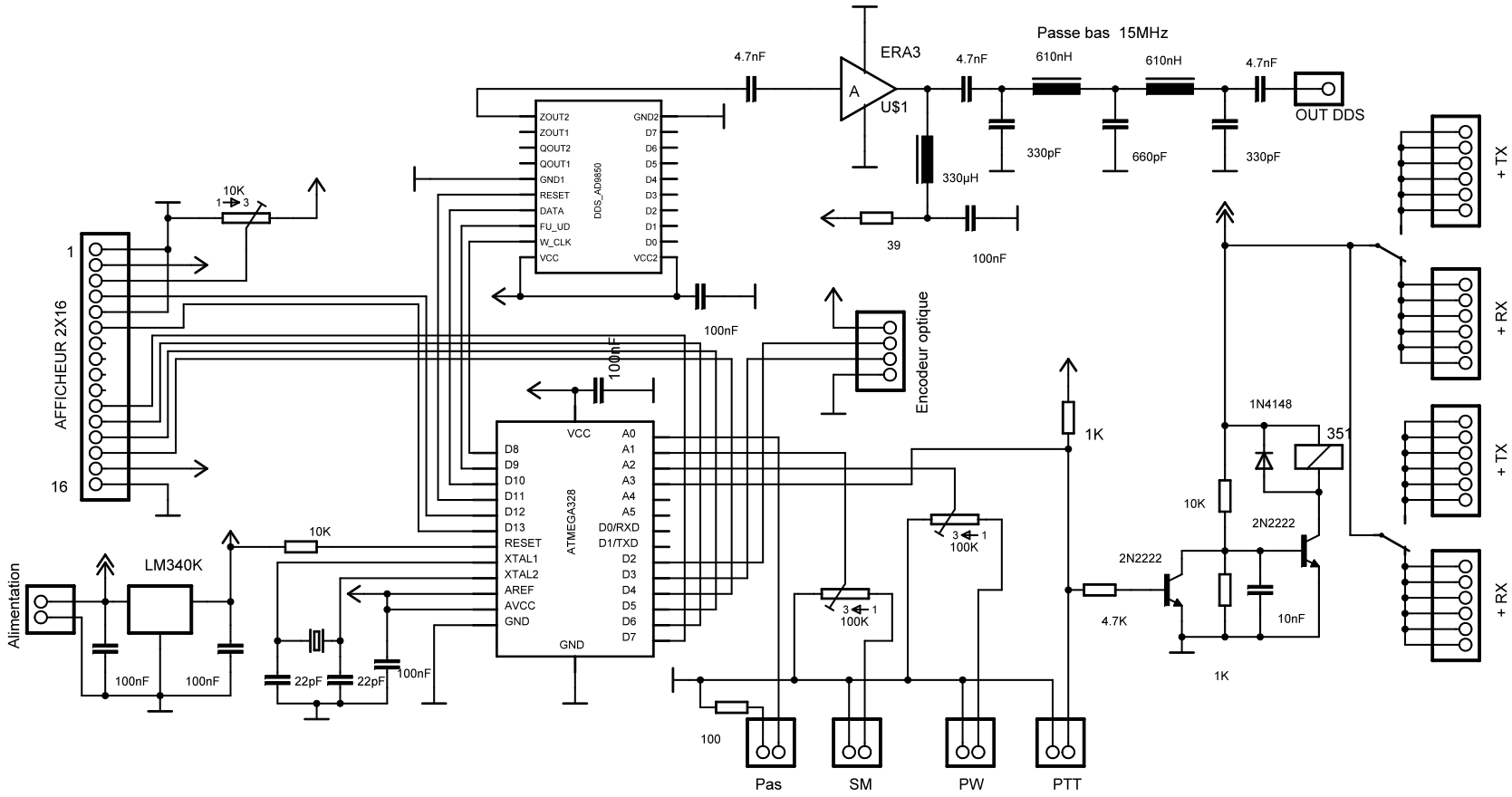

Passe bas 15MHz
ERA3
U$1
4.7nF
610nH
330pF
660pF
330µH
39
100nF
OUT DDS
DDS_AD9850
ZOUT2
ZOUT1
QOUT2
QOUT1
GND1
RESET
DATA
FU_UD
W_CLK
VCC
GND2
D7
D6
D5
D4
D3
D2
D1
D0
VCC2
AFFICHEUR 2X16
1
16
10K
Encodeur optique
ATMEGA328
VCC
D8
D9
D10
D11
D12
D13
RESET
XTAL1
XTAL2
AREF
AVCC
GND
A0
A1
A2
A3
A4
A5
D0/RXD
D1/TXD
D2
D3
D4
D5
D6
D7
Alimentation
LM340K
22pF
1K
100K
4.7K
10nF
1N4148
351
2N2222
100
Pas
SM
PW
PTT
+ TX
+ RX