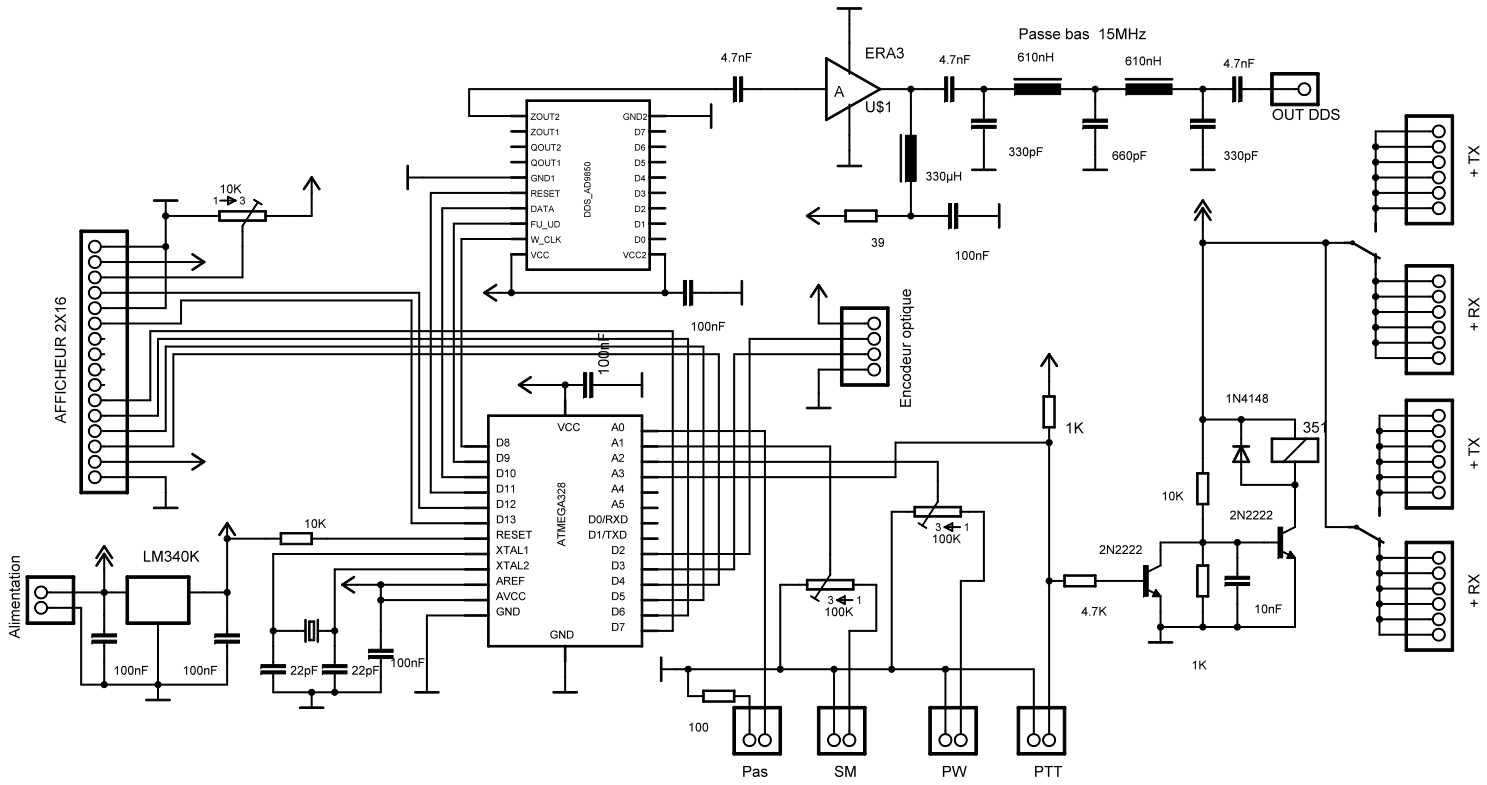
Passe bas 15MHz
ERA3
U$1
A
4.7nF
610nH
330pF
660pF
330µH
39
100nF
OUT DDS
DDS_AD9850
ZOUT2
ZOUT1
QOUT2
QOUT1
GND1
RESET
DATA
FU_UD
W_CLK
VCC
GND2
D7
D6
D5
D4
D3
D2
D1
D0
VCC2
AFFICHEUR 2X16
10K
Encodeur optique
ATMEGA328
VCC
GND
D8
D9
D10
D11
D12
D13
RESET
XTAL1
XTAL2
AREF
AVCC
A0
A1
A2
A3
A4
A5
D0/RXD
D1/TXD
100K
1K
4.7K
2N2222
1N4148
351
10nF
+ TX
+ RX
Alimentation
LM340K
22pF
100
Pas
SM
PW
PTT