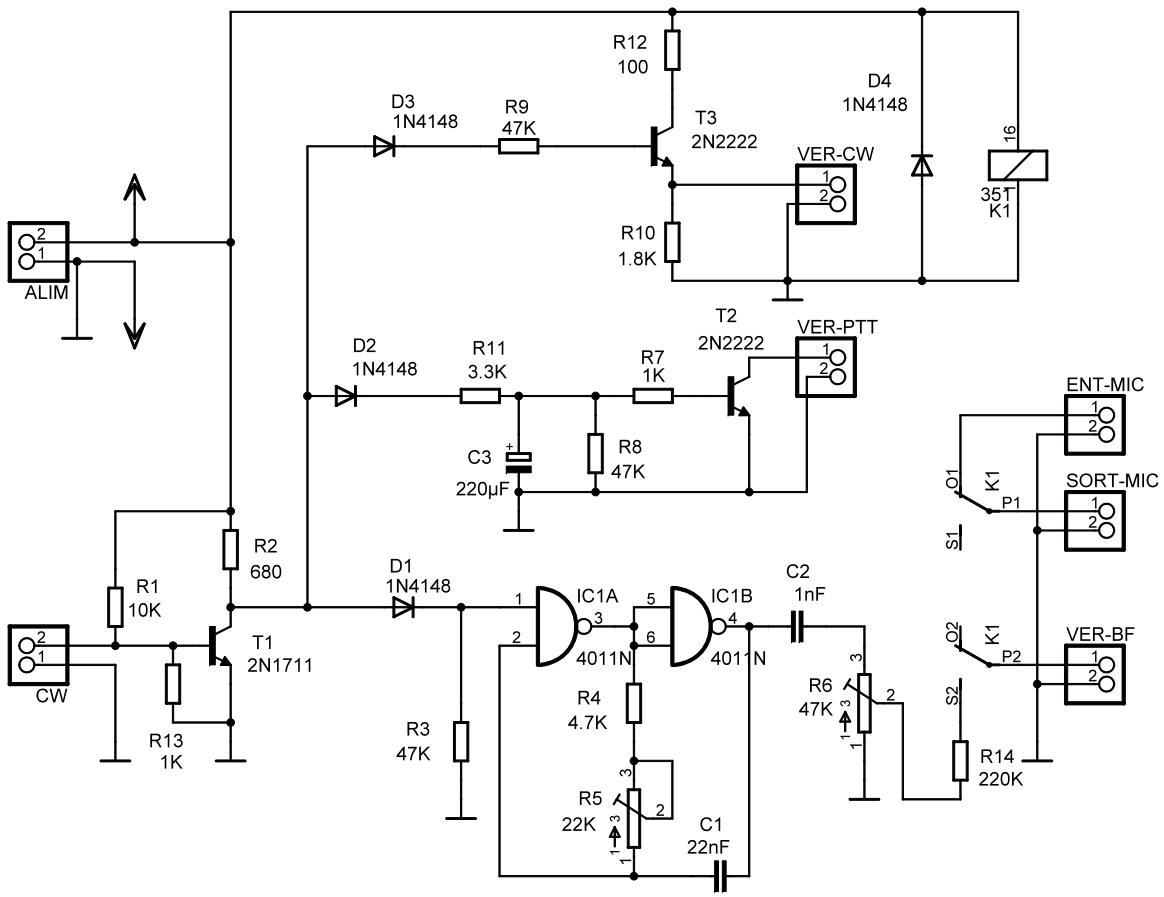
R12
100
D3
1N4148
R9
47K
T3
2N2222
D4
1N4148
VER-CW
16
35T
K1
R10
1.8K
ALIM
T2
2N2222
VER-PTT
D2
1N4148
R11
3.3K
R7
1K
ENT-MIC
C3
220µF
R8
47K
O1
K1
P1
SORT-MIC
S1
R2
680
D1
1N4148
C2
1nF
R1
10K
IC1A
IC1B
O2
K1
VER-BF
T1
2N1711
4011N
4011N
P2
CW
R6
47K
S2
R4
4.7K
R13
1K
R3
47K
R14
220K
R5
22K
C1
22nF